Doumentazione Tecnica

Disegno esploso

OC 4713

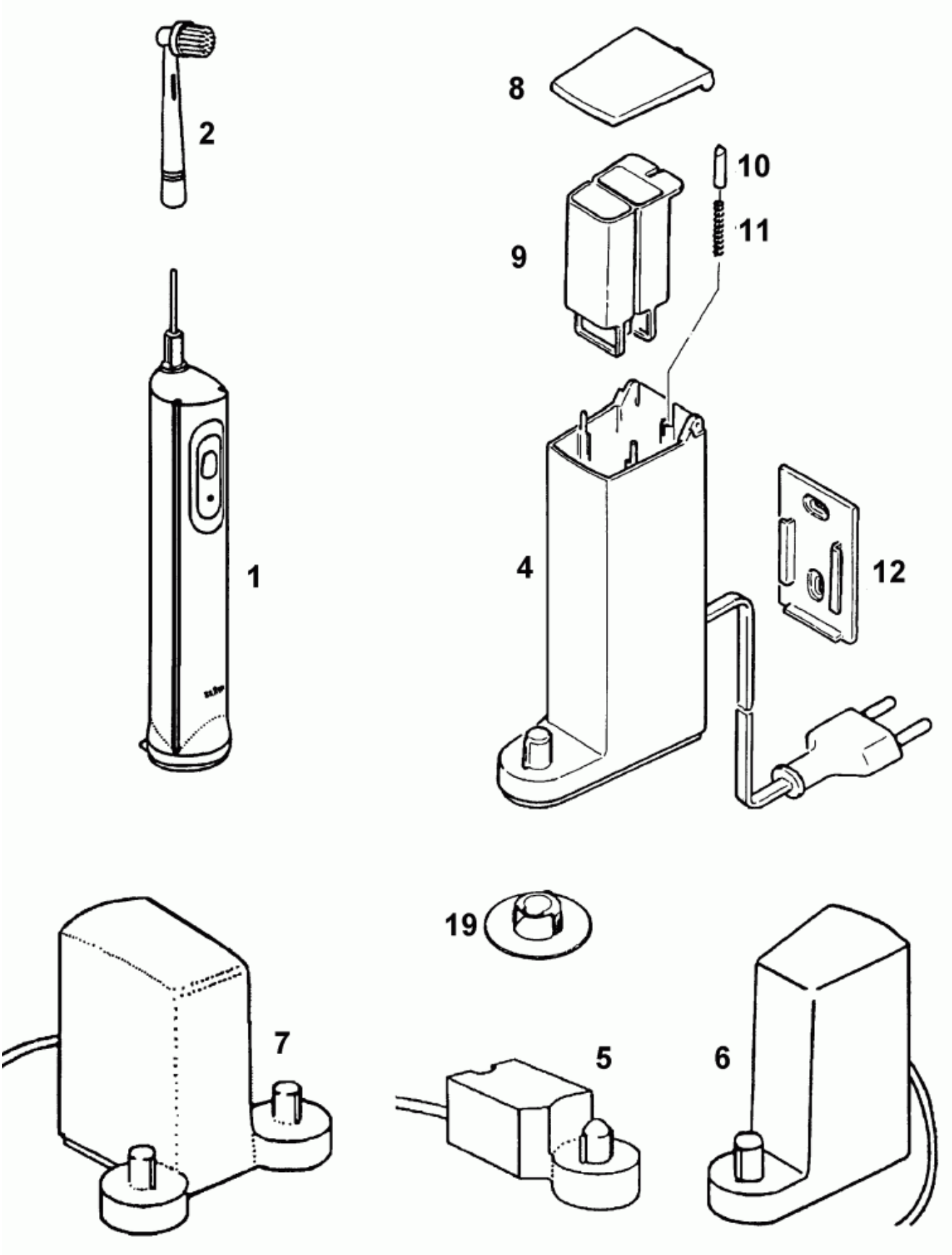

Doumentazione Tecnica

Disegno esploso

OC 4713

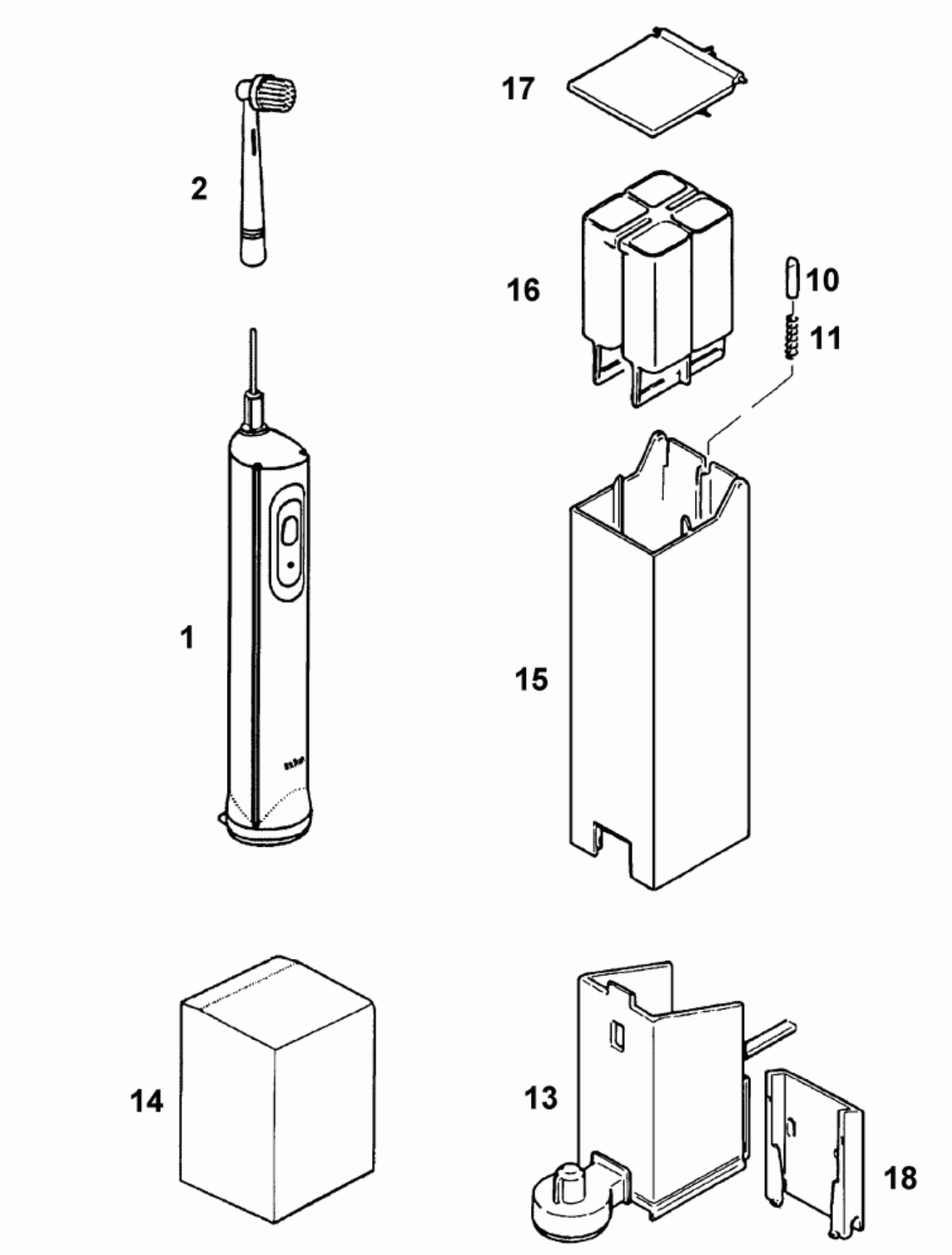

Doumentazione Tecnica

Disegno esploso

OC 4713

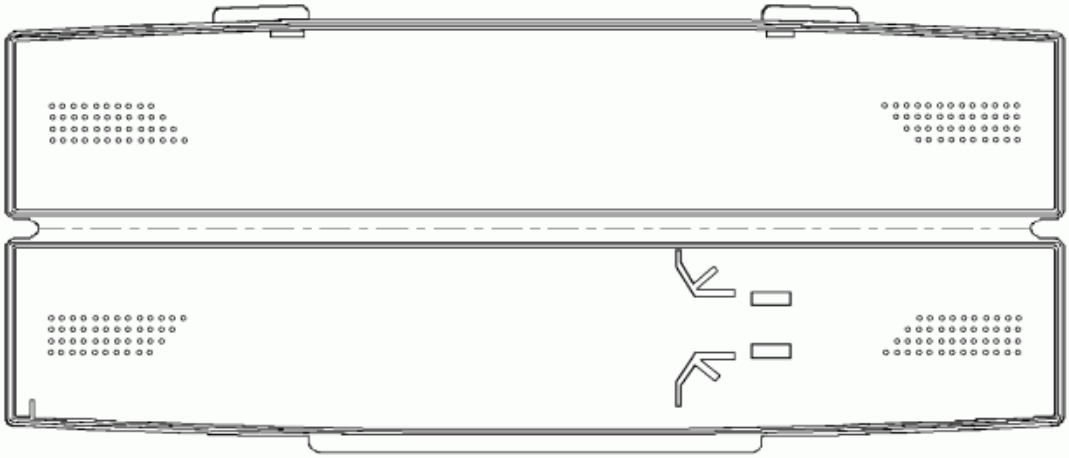

400